passion. create. smile.

Horus Plus Series

User Manual

Manual de utilizare

PWUP-LI060H1-AZ01B
PWUP-LI080H1-AZ01B
PWUP-LI100H1-AZ01B
PWUP-LI150H1-AZ01B
PWUP-LI200H1-AZ01B



Thank you for purchasing our products!

Please read this manual before using the product.

***nJoy** is a brand of power and backup protection products that create solutions for multiple levels of environment complexity, residential to industrial.*

This UPS will protect your electronic equipment from physical damage and will provide emergency battery backup power to prevent data loss in the event of power problems.

The following models belong to the **Horus Plus Series**:

- *600VA* — *Horus Plus **600***
- *800VA* — *Horus Plus **800***
- *1000VA* — *Horus Plus **1000***
- *1500VA* — *Horus Plus **1500***
- *2000VA* — *Horus Plus **2000***

1 Package Contents

- ✓ UPS Unit
- ✓ User Manual
- ✓ USB Cable
- ✓ Power Cord

2 Product Overview

Front View

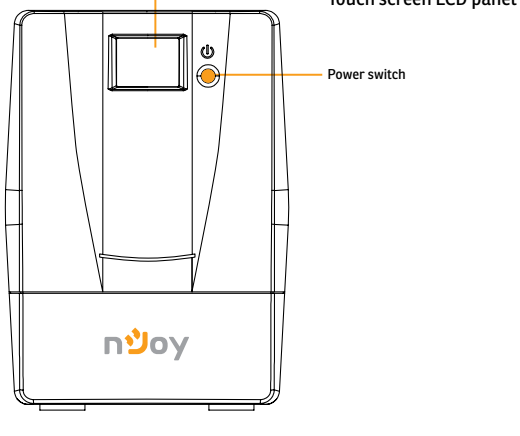

Back View

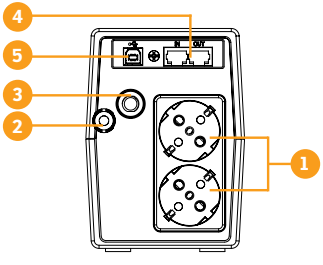

600 / 800

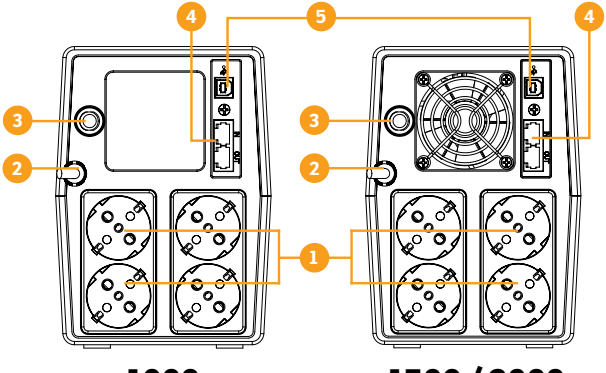

1000 1500 / 2000

1. Battery backup outlets
2. AC input
3. Circuit breaker
4. RJ-11 surges protection (+RJ45 - Horus Plus 1000, 1500, 2000)
5. USB port

Touch screen LCD Display

UPS Mode	LCD Display	Description
UPS Power ON		When UPS is ON, it will enter this mode for 4 seconds
AC Mode	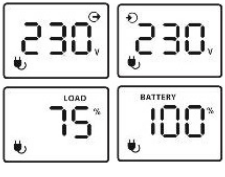 When AVR is functioning, a plug icon will flash every second	LCD information will be displayedin the following order when LCD is touched: 1. Output voltage 2. Input voltage 3. Load level 4. Battery capacity
Overload in AC Mode	 icon will flash	When overload occures, alarm will beep every 0.5 seconds.
Battery Mode	 When battery level is low, battery icon will flash	Alarm will beep every 10 seconds and LCD information will be displayed in the following order when LCD is touched: 1. Output voltage 2. Input voltage 3. Load level 4. Battery capacity

English

Romana

UPS Mode	LCD Display	Description
Overload in Battery Mode	  icon will flash	When overload occurs, alarm will beep every 0.5 seconds.

NOTE: *If backlight shuts off, you may activate it by touching the screen.*

3 Installation

The UPS can protect your equipment from all power problems such as surge, blackouts, brownouts and line noise. When AC power is present and the ON/OFF switch is turned ***ON***, the UPS is always charging the battery and provides power to the equipment from AC line directly. A reliable built-in battery can provide stable power in order for you to complete your work, save your data and safely shut down your system when there is a utility power blackout.

The UPS is simple to operate and install. Please read the following steps before connecting any equipments to this UPS:

Positioning

For optimal ventilation of the UPS, please place it 15cm distance from any wall or object.

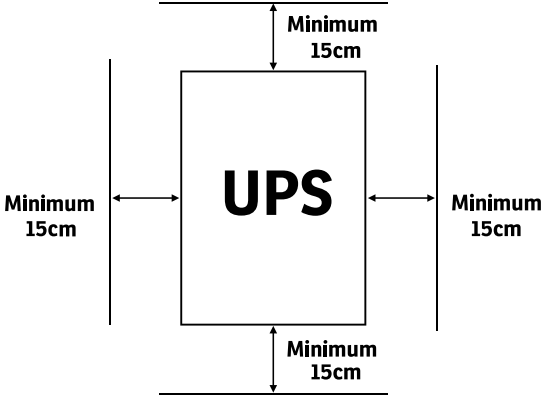

3.1 Connecting your equipment and first usage

Step 1. Connect the UPS to a grounded AC power outlet.

Step 2. Please turn **ON** the ON/OFF switch and charge the battery at least 6 hours for a full load before you start to use the UPS.

Step 3. Plug your PC or peripheral equipment (printer, tv, scanner, fax, speakers etc.) into the power outlets of the UPS *(these will provide emergency battery backup power during blackouts as well as surge protection from surges and spikes).* Do not attach powerfull sound sistems and woofers or non computer-related items, such as medical equipment, life-support equipment, microwave ovens, or vacuum cleaners to the UPS !

Step 4. Connect the phone/network/internet cables to the RJ11/RJ45 outlet.

Step 5. For optimal computer system protection, install the UPS monitoring software from *https://www.power-software-download.com/viewpower.html* to fully manage the UPS.

⚠ CAUTION



Do **NOT** plug **LASER PRINTERS** into any of the outlets.



Do **NOT** plug any **SURGE STRIPS** into any of the outlets.

3.2 General Specifications

→ **Automatic voltage regulation**
Regulates the input voltage and eliminates the problems created by under-voltage or over-voltage fluctuations. It also protects against spikes and surges that comprise over 80% of power problems.

→ **Auto restart**
The UPS will restart automatically and will start charging the batteries once the electricity is back on.

→ **Cold Start Function**
When the UPS is OFF and there is no connection to the power utility, it's still possible to start the UPS unit using the remaining battery power.

→ **USB Port**
The built-in USB port connects to your computer, automatically saves your data and shuts down your computer (with the help of the included software) in case of a power failure.

→ **Software**
Your personal computer can receive the status of the UPS regarding the utility power line, utility power failure, on battery and low battery by signals that are sent through the USB port with the help of the software on your CD.

4 Important Safety Warnings

- Place the UPS indoors in an area that has adequate airflow and no excessive dust. Do **NOT** allow the UPS to be exposed to moisture, rain, excessive heat or direct sunlight.
- The use of the UPS is **NOT** recommended in life support applications where failure of this equipment can reasonably be expected or when its safety or effectiveness could be affected significally.
- Please always disconnect the input power cord from the wall outlet before replacing the battery.
- Do **NOT** dispose of the battery in a fire. The battery may explode.
- Do **NOT** open or damage the battery. It contains an electrolyte that is toxic and harmful to the skin and eyes.
- Proper disposal of the battery is required. Please follow your local laws/regulations regarding battery disposals.
- Use tools with insulated handles to replace the battery to avoid personal injury. Due to energy hazard, please remove wrist watches and hand jewerly when replacing the battery.

5 Fault Code Table

UPS Mode	LCD Display	Description
Output Short Circuit		Disconnect short-circuited loads and restart UPS.
Overload fault		Disconnect all output loads and restart the UPS again.
Overcharge		Call for service immediately.
Bad or severely discharged battery		Please replace the battery.
High output voltage		Call for service immediately.
Over-temperature	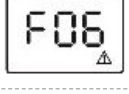	1. Turn off the unit and wait for cooling. 2. Remove excessive loads and wait for cooling.

6 Troubles and solutions

Problem	Possible Cause	Solutions
Nothing is displayed on LCD panel.	The UPS is not switched on.	Press the power switch again to turn on the UPS.
	Battery voltage is too low.	Charge the battery at least 6 hours.
	Battery fault.	Replace the battery.
The UPS is always on battery mode.	Power cord loose or no mains power.	Check mains power and re-plug the power cord.
The UPS continuously beeps.	Please check the fault code for the details.	Please check the fault code for the details.
Backup time is too short.	Battery voltage is too low.	Charge the battery at least 6 hours.
	Overload.	Remove some unnecessary loads. Before reconnecting equipment, please verify that the load matches the UPS capability specified in the specifications.
	Battery fault.	Replace the battery.



Disposal of Old Electrical & Electronic Equipment

(Applicable in the European Union and other European countries with separate collection systems)

This symbol on the product or on its packaging indicates that this product shall not be treated as household waste.

Instead it shall be handed over to the applicable collection point for the recycling of electrical and electronic equipment.

By ensuring this product is disposed of correctly, you will help prevent potential negative consequences for the environment and human health, which could otherwise be caused by inappropriate waste handling of this product.

The recycling of materials will help to conserve natural resources.

1 Conținutul pachetului

- ✓ Unitatea UPS
- ✓ Manual de utilizare
- ✓ Cablu USB
- ✓ Cablu de alimentare

2 Prezentarea produsului

Vedere din față

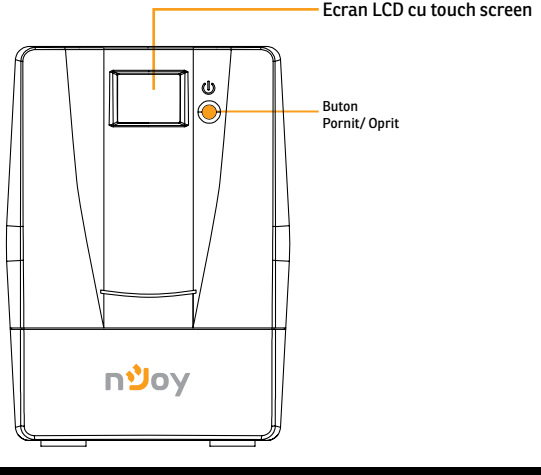

Vedere din spate

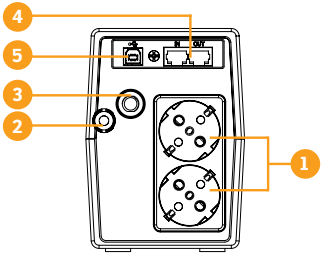

600 / 800

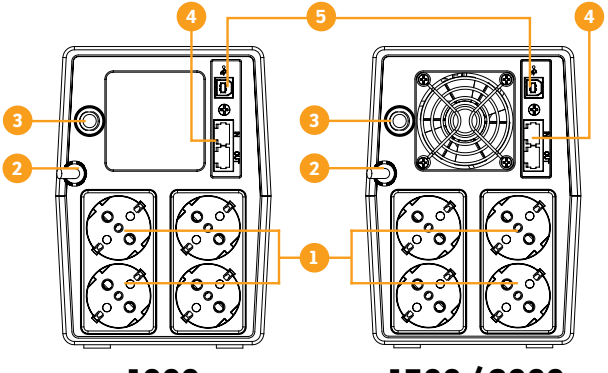

1000 **1500 / 2000**

1. Prize pentru alimentarea echipamentelor
2. Alimentare UPS
3. Intrerupator circuit (siguranța)
4. RJ11 - protecție linie telefonica (+RJ45 - Horus Plus 1000, 1500, 2000)
5. Port USB

Afisaj LCD

Mod UPS	Afisaj LCD	Descriere
UPS Pornit		Cand UPS-ul este pornit va intra in acest mod pentru 4 secunde.
Modul AC	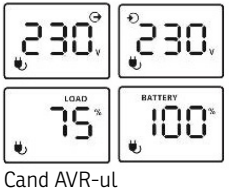 Cand AVR-ul funcționeaza, va palpai o icoana sub forma de stecher la fiecare secunda.	Informațiile vor fi afisate pe LCD la atingere in urmatoarea ordine: 1. Tensiunea la iesire 2. Tensiunea la intrare 3. Nivelul de incarcare 4. Capacitatea bateriei
Supra-sarcina in modul AC	 icoana va palpai.	Cand apare suprasarcina, alarma va suna la fiecare 0.5 secunde.
Modul Baterie	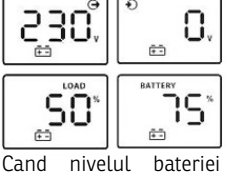 Cand nivelul bateriei este scazut icoana sub forma de baterie va palpai.	Alarma va suna la fiecare 10 secunde iar pe ecran vor fi afisate la atingere urmatoarele informații in ordine: 1. Tensiunea la iesire 2. Tensiunea la intrare 3. Nivelul de incarcare 4. Capacitatea bateriei

Mod UPS	Afisaj LCD	Descriere
Supra-sarcina in Modul Baterie	 icoana va palpai.	Cand apare suprasarcina, alarma va suna la fiecare 0.5 secunde.

NOTA: *Daca lumina de fundal se stinge, o puteți activa prin atingerea ecranului.*

3 Instalarea

UPS-ul va poate proteja echipamentul de toate problemele legate de tensiunea electrica cum ar fi: supra-sarcina, fluctuații de tensiune, caderi de tensiune si zgomotul de pe rețea. Cand curentul este prezent la rețeaua de alimentare si comutatorul (ON/OFF) este pornit (***ON***) UPS-ul isi incarca bateria si asigura echipamentului energia necesara funcționarii direct de la rețea. Bateria poate oferi energia necesara pentru a va finaliza munca, salva datele si opri in siguranța computerul atunci cand apar caderi de tensiune.

UPS-ul este simplu de folosit si de instalat. Urmați pasii de mai jos inainte de a conecta echipamentul la UPS:

Poziționare

Pentru o ventilație optima a UPS-ului, va rugam sa il plasați la 15 cm distanța de orice perete sau obiect

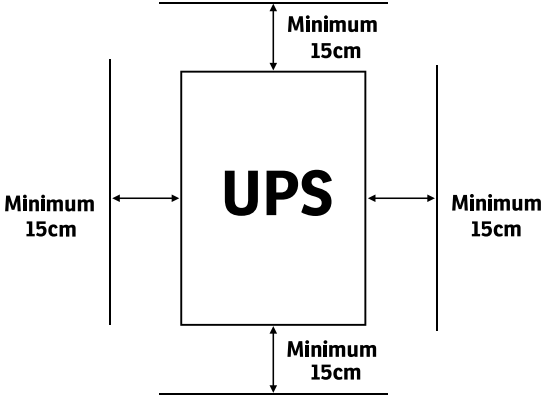

3.1 Conectarea echipamentelor si prima folosire

Pasul 1. Conectați UPS-ul la o priza cu impamantare.

Pasul 2. Apasați butonul de pornire astfel incat sa fie in modul ***ON*** si lasați bateria la incarcat cel puțin 6 ore inainte de a folosi UPS-ul.

Pasul 3. Conectați echipamentele electronice (calculator, TV, imprimanta, centrale, scanner, fax, boxe etc.) la prizele cu protecție *(acestea va vor furniza energia necesara pentru funcționarea continua in siguranța a echipamentelor).* Nu conectați sisteme de sunet puternice (cu woofer) sau electronice care nu sunt legate de computer, cum ar fi echipamentele medicale, aparate de susținere a vieții, cuptoare cu microunde sau aspiratoare!

Pasul 4. Conectați cablul liniei telefonice/cablul de rețea (internet) la mufa corespunzatoare a UPS-ului (RJ11/RJ45).

Pasul 5. Pentru o protecție optima a sistemului instalați software-ul de monitorizare de la urmatorul link: *https://www.power-software-download.com/viewpower.html*

⚠ ATENȚIE



NU conectați **imprimante laser** la niciuna din prizele UPS-ului.



NU conectați alte **ACCESORII CU PROTECȚIE** la niciuna din prize.

3.2 Specificații generale

→ **Reglaj automat al tensiunii**
AVR-ul este proiectat pentru a mentine un nivel constant de tensiune. Acesta va elimina varfurile de inalta sau joasa tensiune produse de compania de electricitate care pot afecta sau chiar deteriora electronicele tale.

→ **Repornire automata**
UPS-ul va reporni automat si va incepe sa reincarce bateriile de indata ce este repusa in funcțiune rețeaua de electricitate.

→ **Funcția de pornire la rece**
UPS-ul poate fi si pornit atunci cand nu exista o conexiune la rețeaua de electricitate atat timp cat bateria este incarcata.

→ **Port USB**
Prin portul USB se face conexiunea cu computerul. Acest port permite cu ajutorul softului stingerea automata a computerului si salvarea fisierelor in cazul caderilor de tensiune pe rețeaua electrica.

→ **Programul de management**
Computerul dumneavoastra primeste semnal de la UPS tot prin cadrul acestui port USB atunci cand bateria este descarcata sau sunt alte probleme cu UPS-ul. Computerul va poate informa despre starea UPS-ului daca instalați programul de management aflat pe CD.

4 Instrucțiuni de siguranța

- Poziționati UPS-ul intr-un loc aerisit si lipsit de praf. **NU** permiteți ca UPS-ul sa fie expus la ploaie, umiditate, caldura excesiva sau direct in razele solare.
- **NU** este recomandata folosirea UPS-ului impreuna cu echipamente de susținere a vieții.
- Intotdeauna deconectați UPS-ul de la rețeaua de electricitate inainte de schimbarea bateriei.
- **NU** aruncați bateria in foc intrucat aceasta poate exploda.
- **NU** desfaceți si nu loviți bateria. Aceasta conține materiale toxice si nocive pentru piele si ochi.
- Aruncarea bateriei se face in condiții speciale. Va rugam sa consultați legile si reglementarile locale cu privire la eliminarea bateriilor.
- Utilizați ustensile cu manere izolate pentru inlocuirea bateriei pentru a evita accidentarea. Din cauza potențialelor pericole va rugam sa inlaturați orice ceas sau bijuterie de mana cand inlocuiți bateria.

5 Tabel de erori

Mod UPS	Afisaj ecran	Descriere
Scurtcircuit la iesire		Deconectați echipamentele electronice care genereaza scurtcircuit si reporniți UPS-ul.
Supraincarcare UPS		Deconectați toate aparatele conectate si restartați UPS-ul.
Supraincarcare baterie		Sunați la service imediat.
Baterie defecta sau foarte descarcata		Schimbați bateria.
Tensiune mare la iesire		Sunați la service imediat.
Supraincalzire	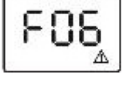	1. Opriți unitatea si asteptați sa se raceasca. 2. Indepartați sarcina excesiva si asteptați sa se raceasca unitatea UPS.

6 Probleme si soluții

Problema	Cauza Posibila	Soluții
LED-ul nu este aprins.	UPS-ul nu este pornit.	Reporniți UPS-ul apasand butonul de pornire.
	Baterie descar-cata.	Incarcați bateria cel puțin 6 ore.
	Baterie defecta.	Inlocuiți bateria.
UPS-ul ramane permanent in "pe baterie".	Cablu de alimentare este scos din priza sau nu este curent la priza.	Verificați prezența tensiunii rețelei si conectați cablul de alimentare la priza.
Alarma UPS-ului suna continuu.	UPS-ul este in suprasarcina.	Deconectați echipamentele de la UPS. Inainte de a reconecta echipamentele verificați consumul acestora astfel incat sa nu depaseasca maximul capacității UPS-ului.
Descarcare rapida a bateriei.	Baterie descar-cata.	Incarcați bateria cel puțin 6 ore.
	UPS-ul este in suprasarcina.	Deconectați echipamentele de la UPS. Inainte de a reconecta echipamentele verificați ca acestea sa nu depaseasca capacitatea UPS-ului.
	Baterie defecta.	Inlocuiți bateria.



Dezafectarea echipamentelor electrice si electronice vechi

(Se aplica pentru țarile membre ale Uniunii Europene si pentru alte țari europene cu sisteme de colectare separata).

Acest simbol aplicat pe produs sau pe ambalajul acestuia indica faptul ca acest produs nu trebuie tratat ca pe un deseu menajer.

El trebuie predat punctelor de reciclare a echipamentelor electrice si electronice.

Asigurandu-va ca acest produs este dezafectat in mod corect, veți ajuta la prevenirea posibilelor consecințe negative asupra mediului si a sanatații umane, care ar fi putut surveni daca produsul ar fi fost dezafectat in mod necorespunzator.

Reciclarea materialelor va ajuta la conservarea resurselor naturale.

Memo

Memo

Memo

