passion. create. smile.

Royer 16A

AVRL-16A01RY-CS01B

User Manual

Manual de utilizare



282.39.23.0

Before using this product, carefully read all product documentation and retain it for future reference.

Thank you for purchasing our products!

Please read this manual before using the product.

nJoy is a brand of power and backup protection products that create solutions for multiple levels of environment complexity, residential to industrial.

This small, portable voltage protector ROYER 16A, is used to compensate and guard against voltage fluctuations from mains power. It is plugged in between sensitive equipment and a wall outlet and is designed to cut off power when the input voltage levels are becoming dangerous. When the voltages are again in the safe range, Royer will auto-restart the connected equipment without any risk.

1 Package Contents

- ✓ Voltage protector unit
- ✓ User Manual
- ✓ Power Cord (included)

2 Product Overview

Front View

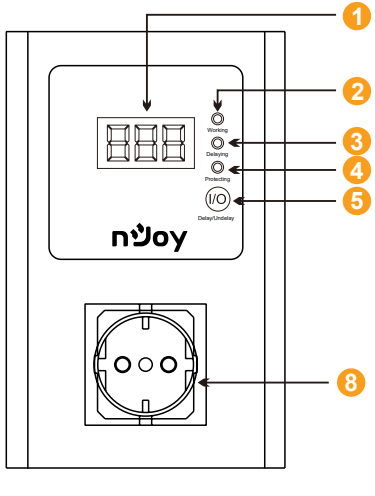

Side View

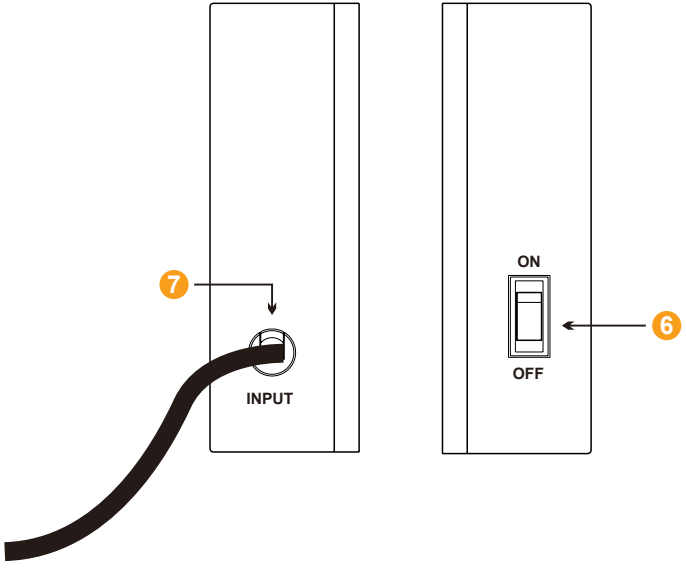

1. Input Voltage
2. Green LED: Power On
3. Yellow LED: Delaying
4. Red LED: Protecting
5. "I/O" Button
6. On/Off Power Switch
7. AC Input Cable
8. Output Socket

3 General Specificaions

Product Name	Royer 16A
Rated Current	16A
Low Voltage Cut Off	195V
Low Voltage Reconnect	205V
High Voltage Cut Off	250V
High Voltage Reconnect	245V
Delay Time	180s
IP Level	IP20

4 Important Safety Warnings

- Please DO NOT connect the unit to the environment with direct current or simulated sine wave.
- To prevent the risk of fire or electric shock, install the device in a temperature and humidity controlled indoor area free of conductive contaminants. (See the specifications in the product's datasheet for the acceptable temperature and humidity range.)

English
Română

5 Connection and Operation

Step 1. Inspection

Remove the unit from the shipping package and inspect it for damage that might have occurred during transportation. Notify the carrier and place of purchase if any damage is found.

Step 2.
Make sure the power switch of voltage protector is at "OFF" position.

Step 3.
Plug the voltage protector into wall socket.

Step 4.
Make sure the power switch of appliance is at "OFF" position

Step 5.
Plug the appliance into the output socket of voltage protector.

Step 6.
Switch on the voltage protector

Step 7.
Switch on the appliance

Step 8.
"I/O" Button Function
1. Press it once to cancel the delaying
2. Press it to show the voltage once it's in a high or low voltage protecting status

7 Display Indicators

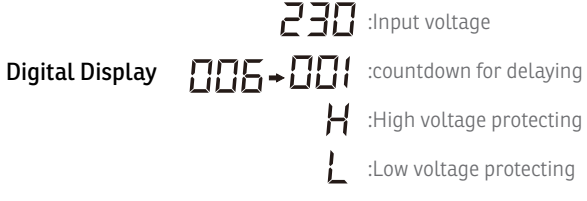

CAUTION

Earth cable should be chosen according to the current capacity! All units' earth connections, which are connected to voltage protector, should be done with earth cable. Without earth connection or unproved earth connected units is dangerous for user's health, and has high risk of electronic circuit board faults. Using earth cable with improper diameter could be dangerous for user's health and safety of the unit.

English
Română

Vă mulțumim că ați ales produsele noastre!

Vă rugăm citiți manualul de utilizare înainte de a pune în funcțiune acest produs.

nJoy este un brand de solutii UPS dedicate protectiei si rezervei de energie din diferite medii de utilizare, de la rezidential la industrial.

Releul de protectie al tensiunii Royer 16A, este conceput pentru a proteja echipamentele dvs împotriva fluctuațiilor de tensiune care pot aparea la reteaua electrica. Acest echipament de protectie opreste tensiunea de iesire atunci cand sesizeaza ca valoarea tensiunii de intrare a scazut/ crescut mai mult decat plaja de tensiune acceptata. Cand tensinea de la retea revine in plaja de tensiune acceptata, Royer 16A va reporni automat si va alimenta echipamentele conectate, fara nici un risc.

1 Pachetul contine

- ✓ Limitator de tensiune
- ✓ Manual de utilizare
- ✓ Cablu de alimentare

2 Product Overview

Front View

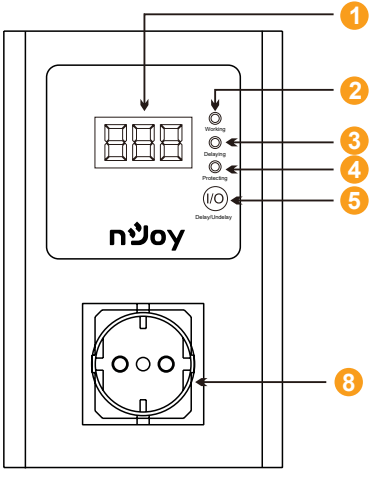

English

Română

Side View

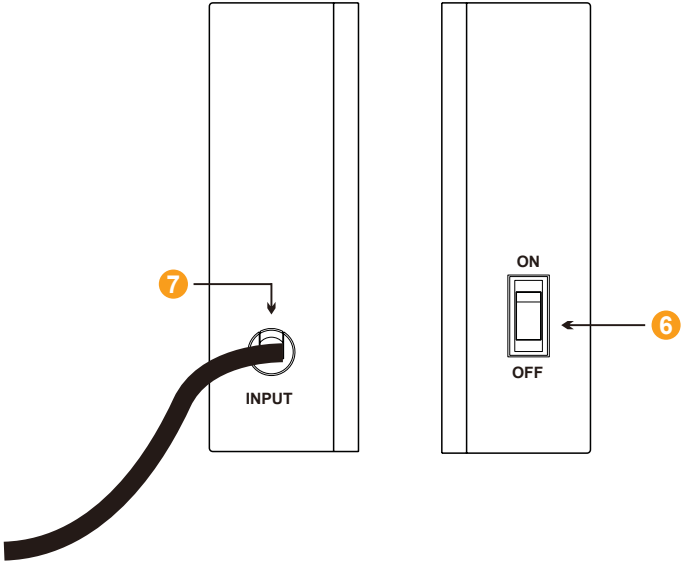

1. Tensiune intrare
2. LED verde: Pornit
3. Led galben: Intarziere
4. LED rosu: In protectie
5. Buton setare intarziere
6. Buton pornire/oprire
7. Cablu alimentare
8. Priza shuko

3 General Specificaions

Nume Produs	Royer 16A
Curent nominal	16A
Tensiune joasa oprire alimentare	195V
Tensiune realimentare	205V
Tensiune inalta oprire alimentare	250V
Tensiune realimentare	245V
Timp intarziere	180s
IP Level	IP20

4 Instrucțiuni de siguranță

- Vă rugăm să NU conectați aparatul la curent continuu sau undă sinusoidală simulată.
- Pentru a preveni riscul de șoc electric sau de incendiu instalați unitatea într-o încăpere controlată din punct de vedere al temperaturii și al umidității. (Consultați specificațiile din datasheet-ul produsului pentru a observa nivelul de umiditate și intervalul de temperaturi acceptate).

English
Română

5 Instructiuni de utilizare

Pasul 1. Inspecția echipamentului
Inainte de a conecta releul de protectie la retea va rugam sa inspectati atent unitatea, sa nu se fi avariat pe timpul transportului.

Pasul 2.
Asigurați-vă că butonul de alimentare al releului de tensiune este pe pozitia „OFF"

Pasul 3.
Conectați releul de tensiune la retea.

Pasul 4.
Asigurați-vă că aparatul pe care doriti sa-l conectati la releul de protectie este oprit.

Pasul 5.
Conectați aparatul la priza de ieșire a releului de tensiune.

Pasul 6.
Porniți releul de tensiune.

Pasul 7.
Porniți aparatul conectat la releu.

Pasul 8.
Funcția butonului „I/O".
1. Apăsați o dată pentru a anula întârzierea
2. tineti apasat butonul „I/O" pentru a afișa tensiunea atunci cand valoarea este inafara plajei acceptate.

7 Instructiuni ecran

Ecran Digital



Dezafectarea echipamentelor electrice și electronice vechi

Acest simbol aplicat pe produs sau pe ambalajul acestuia indică faptul că acest produs nu trebuie tratat ca un deșeu menajer.

El trebuie predat punctelor de reciclare a echipamentelor electrice și electronice.

Asigurându-vă că acest produs este dezafectat în mod corect veți ajuta la prevenirea posibilelor consecințe negative asupra mediului și a sănătății umane.

Reciclarea materialelor va ajuta la conservarea resurselor naturale.

English
Română

EU Declaration of Conformity

We, manufacturer / importer

DAI-TECH SA
Str. Berlin, Nr 6, C.P. 307160,
Dumbrăvița, Timiș, România

declare that the products

ROYER 16A
AVRL-16A01RY-CS01B

are in conformity with

CE (EC conformity marking)

Tested with the listed standards, the above mentioned products were found in compliance with **2004/108/EC EMC Directive** *and with* **2006/95/EC LVD Directive**.

EN 62040-2: 2006
EN 6100-3-2: 2006 + A1: 2009 + A2: 2009
EN 61000-3-3: 2008
EN 62040-1-1: 2003 (LVD)

and in conformity with

RoHS (RoHS conformity marking) in accordance with 2002/95 EC-RoHS Directive

Stamp

Mar. 25, 2020
Timișoara
Date and location

Tommy Lee
Signature and name

Declarație UE de conformitate

Noi, în calitate de producător / importator

DAI-TECH SA
Str. Berlin, Nr 6, C.P. 307160,
Dumbrăvița, Timiș, România

declarăm că următoarele produse

ROYER 16A
AVRL-16A01RY-CS01B

sunt conforme cu

CE (simbolul de conformitate europeană)

Testate în standardele acceptate, produsele menționate sunt conforme cu directiva **2004/108/EC EMC** *și cu directiva* **2006/95/EC LVD** .

EN 62040-2: 2006
EN 6100-3-2: 2006 + A1: 2009 + A2: 2009
EN 61000-3-3: 2008
EN 62040-1-1: 2003 (LVD)

și în conformitate cu

RoHS (simbolul de conformitate RoHS) în acord cu directiva 2002/95 EC-RoHS.

Ștampila

Mar. 25, 2020
Timișoara
Data și locația

Tommy Lee
Semnătura și nume

